Lavado de vajilla

Generación EVO - Concept

LAVAVASOS CO-400

DIMENSIONES		Artículo neto	Embalado
Largo	mm	**470,00**	**530,00**
Fondo	mm	**520,00**	**680,00**
Alto	mm	**720,00**	**890,00**
Peso	Kg	**36,00**	**40,00**
Volumen	m3		**0,32**

ELECTRICIDAD

Potencia eléctrica	KW	**3,06**
Tensión 230V -1+N		**2x2,5+T - 25 A**
Tensión 230V - III		**3x1,5+T - 16 A**
Tensión 400V - III+N		**4x1,5+T - 10 A**

AGUA

Consumo máximo de agua (lit/h)	**60,00**
Presión de red (Kg/cm2)	**2 ÷ 4**

GAS

No necesita

VAPOR

No necesita

AIRE Comprimido

No necesita

NIVEL SONORO (dB) **65,00**

LAVAVASOS CO-400

Lavavasos de apertura frontal - Generación EVO Concept .
Tamaño de cesta: 400 x 400 mm.
Producción horaria: 30 cestas/h
Altura útil: 275 mm. Admite platos de Ø 270 mm.
Ciclo fijo de lavado de 120".

Construcción en acero inoxidable.
Puerta con doble pared.
Doble sistema de lavado y aclarado giratorios, superior e inferior, en acero inoxidable.
Motobomba de lavado de 260 W.
Cuba redondeada para facilitar la limpieza y el desagüe.
Resistencias blindadas de acero inoxidable en la cuba de lavado y calderín de aclarado.
Resistencia en cuba de 2,0 KW.
Capacidad de la cuba: 13 litros.
Resistencia en el calderín: 2,8 kW.
Capacidad del calderín: 4 litros.
Consumo de agua: 2 litros/ciclo.
Control termostático de las temperaturas (lavado, 60 ºC, y aclarado, 90 ºC).
Termostato de seguridad.
Micro magnético de seguridad en puerta.
Dosificador de abrillantador incorporado.
Provisto de válvula antirretorno.

Potencia total: 3,06 kW.
Dimensiones: 470 x 520 x 720 mm.

Dotación cestas: un cestillo 400x400, un suplemento para platos y un cubilete para cubiertos.

Datos para las acometidas	X	Y	Z	Diámetros	Información
ELECTRICIDAD	210	50	65		
AGUA FRIA DESC.	305	50	65	3/4"	
DESAGÜE	370	50	65	30 x 25	

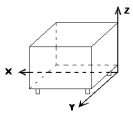

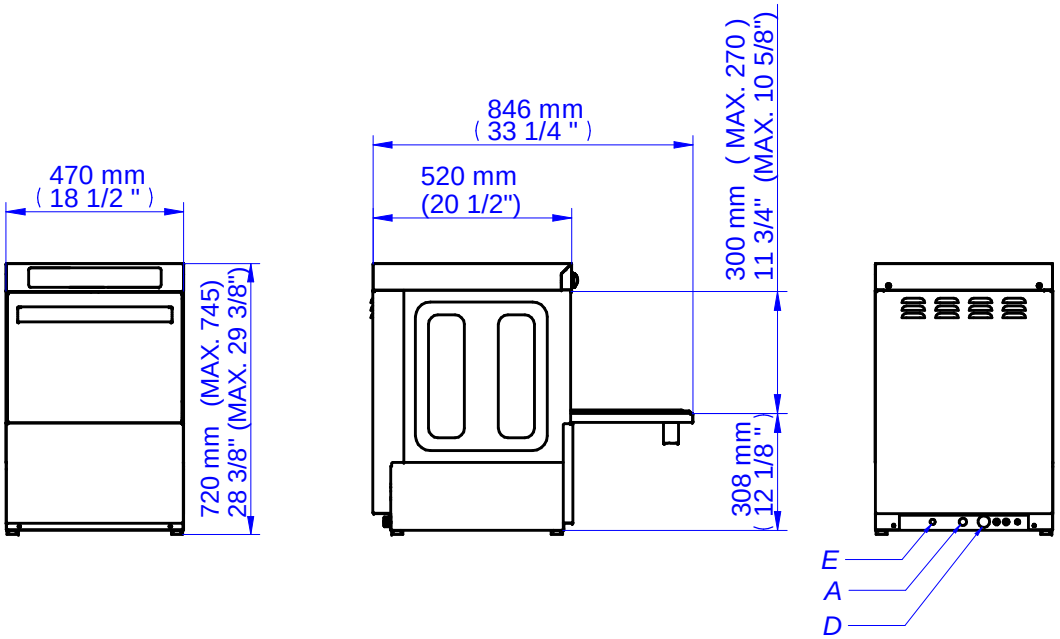

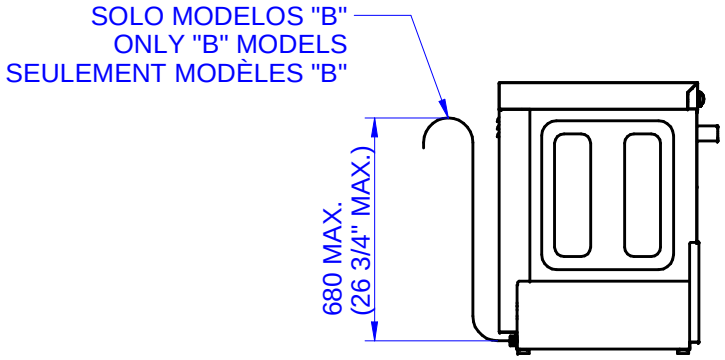

A: ENTRADA DE AGUA
E: ALIMENTACIÓN ELÉCTRICA
D: DESAGÜE

A: WATER INLET
E: ELECTRICAL CONNECTION
D: DRAIN

A: ARRIVÉE D´EAU
E: CONNEXION ÉLECTRIQUE
D: VIDANGE